KATKO | IsoSafe

KATKO IsoSafe turvakytkimet ovat nyt saatavilla uudella Load-Safe 16-40 A kytkimellä varustettuna.

Kytkimen kompakti koko jättää myös pienimpiin Katkon koteloihin reilusti selvitystilaa. Sivulle asennettavat 1NO ja 1NC apukoskettimet ovat saatavilla lisätarvikkeina.

Valikoimastamme löytyy polykarbonaatti-, alumiini-, teräslevy- ja rosterikoteloita. Kaikki kotelot on varustettu mustalla muovivääntimellä, joka on lukittavissa.

TURVAKYTKIMET POLYKARBONAATTIKOTELOIDUT (M2) 10-40 A

- KATKO LoadSafe KU 16 - 40 A kytkin M2 polykarbonaat-tikotelossa
- Saatavilla 1- ja 2-napaisena pyynnöstä
- Musta väännin ja harmaa kansi
- 1NO ja 1NC apukoskettimet saatavilla myös lisätarvikkeina. Molemmat saatavilla ruuvi- tai pikaliitännällä (latta)
- Itsestään sammuva materiaali
- Laaja käyttölämpötila-alue
- Lukittavissa
- Kannen varmuuslukitus ohitusmekanismilla
- Erinomaiset eristysominaisuudet
- Hyvä UV kestävyys
- Hyvä kestävyys useita kemikaaleja vastaan

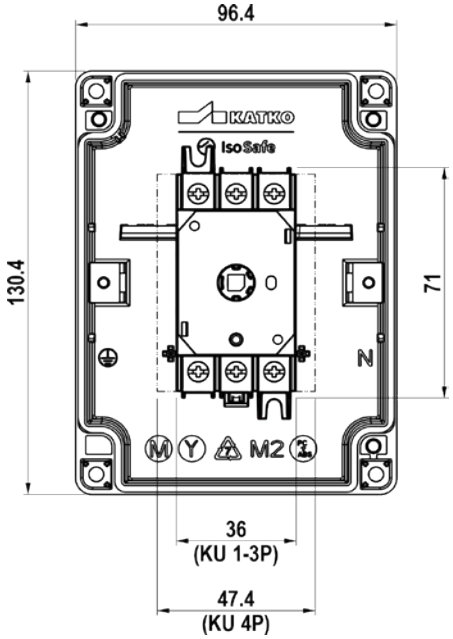

Kotelo

Kotelotyyppi	Leveys mm	Korkeus mm	Syvyys mm	Materiaali	IP luokka
M2	96,4	130,4	106	PC	66

KATKO IsoSafe

Tyyppi	Tuotekoodi	Sähkönumero	EAN	Napojen lkm	Kotelo	Apukosketin	Holkki-tiivisteet	AC-21A 400-690 V	AC-22A 400-690 V	AC-23A 400-415 V	AC-23A 690 V
KEM 316 M2 2XM25P FI	29519	3620225	6419410295199	3	M2	-	2 X M25	16 A	16 A	16 A / 7,5 kW	16 A / 11 kW
KEM 325 M2 2XM25P FI	29521	3620226	6419410295212	3	M2	-	2 X M25	25 A	25 A	25 A / 11 kW	25 A / 22 kW
KEM 340 M2 2XM25P FI	29522	3620227	6419410295229	3	M2	-	2 X M25	40 A	40 A	40 A / 22 kW	25 A / 22 kW
KEM 416 M2 2XM25P FI	29523	3620228	6419410295236	4	M2	-	2 X M25	16 A	16 A	16 A / 7,5 kW	16 A / 11 kW
KEM 425 M2 2XM25P FI	29524	3620229	6419410295243	4	M2	-	2 X M25	25 A	25 A	25 A / 11 kW	25 A / 22 kW
KEM 440 M2 2XM25P FI	29525	3620230	6419410295250	4	M2	-	2 X M25	40 A	40 A	40 A / 22 kW	25 A / 22 kW
KEM 316NO M2 2XM25P M20P FI	29593	3620237	6419410295939	3	M2	1NO	2 X M25 + M20	16 A	16 A	16 A / 7,5 kW	16 A / 11 kW
KEM 325NO M2 2XM25P M20P FI	29594	3620238	6419410295946	3	M2	1NO	2 X M25 + M20	25 A	25 A	25 A / 11 kW	25 A / 22 kW
KEM 340NO M2 2XM25P M20P FI	29595	3620239	6419410295953	3	M2	1NO	2 X M25 + M20	40 A	40 A	40 A / 22 kW	25 A / 22 kW

Apukoskettimet

Lisätarviketyyppi	Kytkentä	Kontakti	Asennustapa	Tuotekoodi	Sähkönumero	EAN
1NO40KU	Ruuvi	1NO	Sivulle asennettava	26391	3610339	6419410263914
1NC40KU	Ruuvi	1NC	Sivulle asennettava	26392	3610340	6419410263921
1NO40QC	Pikaliitin (latta)	1NO	Sivulle asennettava	26389	3610337	6419410263891
1NC40QC	Pikaliitin (latta)	1NC	Sivulle asennettava	26390	3610338	6419410263907

TURVAKYTKIMET POLYKARBONAATTIKOTELOIDUT (M3) 16-40 A

- KATKO LoadSafe KU 16 - 40 A kytkin M3 polykarbonaat-tikotelossa
- Saatavilla 1- ja 2-napaisena pyynnöstä
- Musta väännin ja harmaa kansi
- 1NO ja 1NC apukoskettimet saatavilla myös lisätarvikkeina. Molemmat saatavilla ruuvi- tai pikaliitännällä (latta)
- Itsestään sammuva materiaali
- Laaja käyttölämpötila-alue
- Lukittavissa
- Kannen varmuuslukitus ohitusmekanismilla
- Erinomaiset eristysominaisuudet
- Hyvä UV kestävyys
- Hyvä kestävyys useita kemikaaleja vastaan

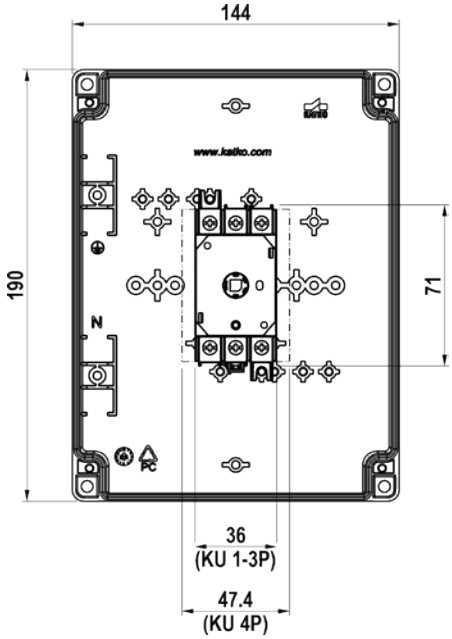

Kotelo

Kotelotyyppi	Leveys mm	Korkeus mm	Syvyys mm	Materiaali	IP luokka
M3	144	190	96	PC	66

KATKO IsoSafe

Tyyppi	Tuotekoodi	Sähkönumero	EAN	Napojen lkm	Kotelo	Apukosketin	Holkki-tiivisteet	AC-21A 400-690 V	AC-22A 400-690 V	AC-23A 400-415 V	AC-23A 690 V
KEM 316 M3 2XM25P FI	29533	3620231	6419410295335	3	M3	-	2 X M25	16 A	16 A	16 A / 7,5 kW	16 A / 11 kW
KEM 325 M3 2XM25P FI	29534	3620232	6419410295342	3	M3	-	2 X M25	25 A	25 A	25 A / 11 kW	25 A / 22 kW
KEM 340 M3 2XM25P FI	29535	3620233	6419410295359	3	M3	-	2 X M25	40 A	40 A	40 A / 22 kW	25 A / 22 kW
KEM 416 M3 2XM25P FI	29536	3620234	6419410295366	4	M3	-	2 X M25	16 A	16 A	16 A / 7,5 kW	16 A / 11 kW
KEM 425 M3 2XM25P FI	29537	3620235	6419410295373	4	M3	-	2 X M25	25 A	25 A	25 A / 11 kW	25 A / 22 kW
KEM 440 M3 2XM25P FI	29538	3620236	6419410295380	4	M3	-	2 X M25	40 A	40 A	40 A / 22 kW	25 A / 22 kW
KEM 316NO M3 2XM25P M16P FI	29607	3620243	6419410296073	3	M3	1NO	2 X M25 + M16	16 A	16 A	16 A / 7,5 kW	16 A / 11 kW
KEM 325NO M3 2XM25P M16P FI	29608	3620244	6419410296080	3	M3	1NO	2 X M25 + M16	25 A	25 A	25 A / 11 kW	25 A / 22 kW
KEM 340NO M3 2XM25P M16P FI	29609	3620245	6419410296097	3	M3	1NO	2 X M25 + M16	40 A	40 A	40 A / 22 kW	25 A / 22 kW

Apukoskettimet

Lisätarviketyyppi	Kytkentä	Kontakti	Asennustapa	Tuotekoodi	Sähkönumero	EAN
1NO40KU	Ruuvi	1NO	Sivulle asennettava	26391	3610339	6419410263914
1NC40KU	Ruuvi	1NC	Sivulle asennettava	26392	3610340	6419410263921
1NO40QC	Pikaliitin (latta)	1NO	Sivulle asennettava	26389	3610337	6419410263891
1NC40QC	Pikaliitin (latta)	1NC	Sivulle asennettava	26390	3610338	6419410263907

TURVAKYTKIMET
ALUMIINIKOTELOIDUT (A2)
16-40 A

- KATKO LoadSafe KU 16 - 40 A kytkin A2 alumiinikotelossa
- Saatavilla 1- ja 2-napaisena pyynnöstä
- Musta väännin ja harmaa kansi
- 1NO ja 1NC apukoskettimet saatavilla myös lisätarvikkeina. Molemmat saatavilla ruuvi- tai pikaliitännällä (latta)
- IK08
- Laaja käyttölämpötila-alue
- Hyvä kestävyys useita kemikaaleja vastaan
- Hyvä UV kestävyys
- Soveltuu erinomaisesti koviin sääoloihin
- Lukittavissa
- Kannen varmuuslukitus ohitusmekanismilla

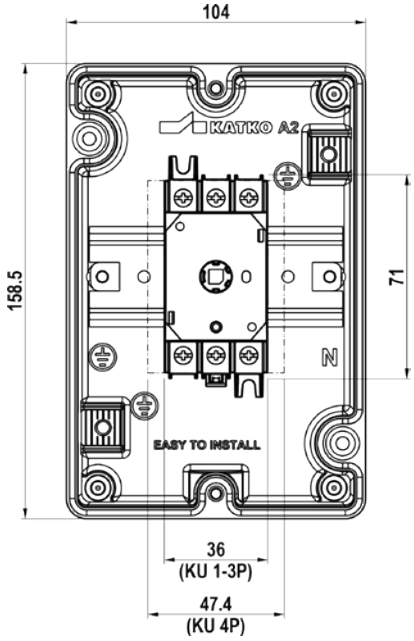

Kotelo

Kotelotyyppi	Leveys mm	Korkeus mm	Syvyys mm	Materiaali	IP luokka
A2	104	158,5	79,5	Alumiini	66

KATKO IsoSafe

Tyyppi	Tuotekoodi	Sähkönumero	EAN	Napojen lkm	Kotelo	Apukosketin	Holkki-tiivisteet	AC-21A 400-690 V	AC-22A 400-690 V	AC-23A 400-415 V	AC-23A 690 V
KEA 316 A2 2XM25M KST16M FI	29547	3610483	6419410295472	3	A2	-	2 X M25	16 A	16 A	16 A / 7,5 kW	16 A / 11 kW
KEA 325 A2 2XM25M KST16M FI	29548	3610484	6419410295489	3	A2	-	2 X M25	25 A	25 A	25 A / 11 kW	25 A / 22 kW
KEA 340 A2 2XM25M KST16M FI	29549	3610485	6419410295496	3	A2	-	2 X M25	40 A	40 A	40 A / 22 kW	25 A / 22 kW
KEA 416 A2 2XM25M KST16M FI	29551	3610486	6419410295519	4	A2	-	2 X M25	16 A	16 A	16 A / 7,5 kW	16 A / 11 kW
KEA 425 A2 2XM25M KST16M FI	29553	3610487	6419410295533	4	A2	-	2 X M25	25 A	25 A	25 A / 11 kW	25 A / 22 kW
KEA 440 A2 2XM25M KST16M FI	29554	3610488	6419410295540	4	A2	-	2 X M25	40 A	40 A	40 A / 22 kW	25 A / 22 kW
KEA 316NO A2 2XM25M M16M FI	29623	3610495	6419410296233	3	A2	1NO	2 X M25 + M16	16 A	16 A	16 A / 7,5 kW	16 A / 11 kW
KEA 325NO A2 2XM25M M16M FI	29624	3610496	6419410296240	3	A2	1NO	2 X M25 + M16	25 A	25 A	25 A / 11 kW	25 A / 22 kW
KEA 340NO A2 2XM25M M16M FI	29625	3610497	6419410296257	3	A2	1NO	2 X M25 + M16	40 A	40 A	40 A / 22 kW	25 A / 22 kW

Apukoskettimet

Lisätarviketyyppi	Kytkentä	Kontakti	Asennustapa	Tuotekoodi	Sähkönumero	EAN
1NO40KU	Ruuvi	1NO	Sivulle asennettava	26391	3610339	6419410263914
1NC40KU	Ruuvi	1NC	Sivulle asennettava	26392	3610340	6419410263921
1NO40QC	Pikaliitin (latta)	1NO	Sivulle asennettava	26389	3610337	6419410263891
1NC40QC	Pikaliitin (latta)	1NC	Sivulle asennettava	26390	3610338	6419410263907

TURVAKYTKIMET
TERÄSLEVYKOTELOIDUT (T3)
16-40 A

- KATKO LoadSafe KU 16 - 40 A kytkin T3 teräslevykotelossa
- Saatavilla 1- ja 2-napaisena pyynnöstä
- Musta väännin ja harmaa kansi
- 1NO ja 1NC apukoskettimet saatavilla myös lisätarvikkeina. Molemmat saatavilla ruuvi- tai pikaliitännällä (latta)
- Hyvä korroosiokestävyys
- Laaja käyttölämpötila-alue
- Lukittavissa
- Kannen varmuuslukitus ohitusmekanismilla
- Erinomaiset eristysominaisuudet
- Hyvä UV kestävyys
- Hyvä kestävyys useita kemikaaleja vastaan

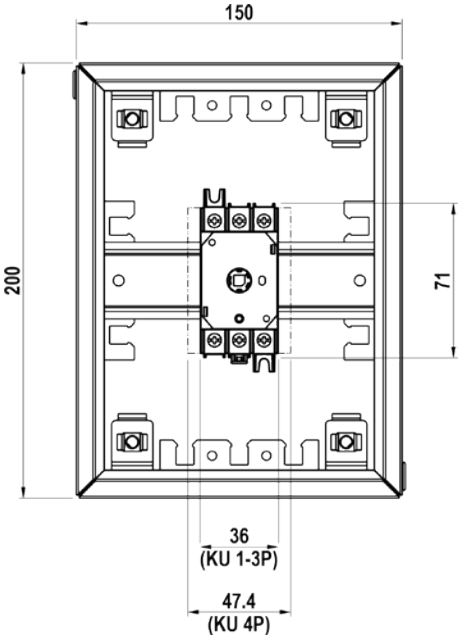

Kotelo

Kotelotyyppi	Leveys mm	Korkeus mm	Syvyys mm	Materiaali	IP luokka
T3	150	200	120	Teräslevy	66

KATKO IsoSafe

Tyyppi	Tuotekoodi	Sähkönumero	EAN	Napojen lkm	Kotelo	Apukosketin	Holkki-tiivisteet	AC-21A 400-690 V	AC-22A 400-690 V	AC-23A 400-415 V	AC-23A 690 V
KET 316 T3 2XM25M FI	29577	3610434	6419410295779	3	T3	-	2 X M25	16 A	16 A	16 A / 7,5 kW	16 A / 11 kW
KET 325 T3 2XM25M FI	29578	3610435	6419410295786	3	T3	-	2 X M25	25 A	25 A	25 A / 11 kW	25 A / 22 kW
KET 340 T3 2XM25M FI	29579	3610436	6419410295793	3	T3	-	2 X M25	40 A	40 A	40 A / 22 kW	25 A / 22 kW
KET 416 T3 2XM25M FI	29581	3610437	6419410295816	4	T3	-	2 X M25	16 A	16 A	16 A / 7,5 kW	16 A / 11 kW
KET 425 T3 2XM25M FI	29583	3610438	6419410295830	4	T3	-	2 X M25	25 A	25 A	25 A / 11 kW	25 A / 22 kW
KET 440 T3 2XM25M FI	29584	3610439	6419410295847	4	T3	-	2 X M25	40 A	40 A	40 A / 22 kW	25 A / 22 kW
KET 316NO T3 2XM25M M16M FI	29653	3610440	6419410296530	3	T3	1NO	2 X M25 + M16	16 A	16 A	16 A / 7,5 kW	16 A / 11 kW
KET 325NO T3 2XM25M M16M FI	29654	3610441	6419410296547	3	T3	1NO	2 X M25 + M16	25 A	25 A	25 A / 11 kW	25 A / 22 kW
KET 340NO T3 2XM25M M16M FI	29655	3610442	6419410296554	3	T3	1NO	2 X M25 + M16	40 A	40 A	40 A / 22 kW	25 A / 22 kW

Apukoskettimet

Lisätarviketyyppi	Kytkentä	Kontakti	Asennustapa	Tuotekoodi	Sähkönumero	EAN
1NO40KU	Ruuvi	1NO	Sivulle asennettava	26391	3610339	6419410263914
1NC40KU	Ruuvi	1NC	Sivulle asennettava	26392	3610340	6419410263921
1NO40QC	Pikaliitin (latta)	1NO	Sivulle asennettava	26389	3610337	6419410263891
1NC40QC	Pikaliitin (latta)	1NC	Sivulle asennettava	26390	3610338	6419410263907

TURVAKYTKIMET
AISI 316 TERÄSKOTELOITU (RA2)
16-40 A

- KATKO LoadSafe KU 16 - 40 A kytkin RA2 ruostumattomassa teräskotelossa
- Saatavilla 1- ja 2-napaisena pyynnöstä
- Musta väännin ja harjattu ruostumaton teräskansi
- 1NO ja 1NC apukoskettimet saatavilla myös lisätarvikkeina. Molemmat saatavilla ruuvi- tai pikaliitännällä (latta)
- Soveltuu erinomaisesti hygienisiin tiloihin
- Laaja käyttölämpötila-alue
- Lukittavissa
- Kannen varmuuslukitus ohitusmekanismilla
- Erinomaiset eristysominaisuudet
- Hyvä UV kestävyys
- Hyvä kestävyys useita kemikaaleja vastaan

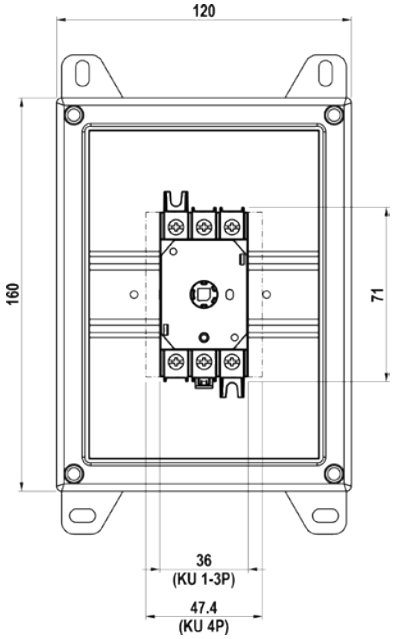

Kotelo

Kotelotyyppi	Leveys mm	Korkeus mm	Syvyys mm	Materiaali	IP luokka
RA2	120	160	77	AISI316	66

KATKO IsoSafe

Tyyppi	Tuotekoodi	Sähkönumero	EAN	Napojen lkm	Kotelo	Apukosketin	Holkki-tiivisteet	AC-21A 400-690 V	AC-22A 400-690 V	AC-23A 400-415 V	AC-23A 690 V
KER 316 RA2 2XM25M KST16M FI	29563	3610372	6419410295632	3	RA2	-	2 X M25	16 A	16 A	16 A / 7,5 kW	16 A / 11 kW
KER 325 RA2 2XM25M KST16M FI	29564	3610373	6419410295649	3	RA2	-	2 X M25	25 A	25 A	25 A / 11 kW	25 A / 22 kW
KER 340 RA2 2XM25M KST16M FI	29565	3610374	6419410295656	3	RA2	-	2 X M25	40 A	40 A	40 A / 22 kW	25 A / 22 kW
KER 416 RA2 2XM25M KST16M FI	29566	3610376	6419410295663	4	RA2	-	2 X M25	16 A	16 A	16 A / 7,5 kW	16 A / 11 kW
KER 425 RA2 2XM25M KST16M FI	29567	3610377	6419410295670	4	RA2	-	2 X M25	25 A	25 A	25 A / 11 kW	25 A / 22 kW
KER 440 RA2 2XM25M KST16M FI	29568	3610378	6419410295687	4	RA2	-	2 X M25	40 A	40 A	40 A / 22 kW	25 A / 22 kW
KER 316NO RA2 2XM25M M16M FI	29637	3610379	6419410296370	3	RA2	1NO	2 X M25 + M16	16 A	16 A	16 A / 7,5 kW	16 A / 11 kW
KER 325NO RA2 2XM25M M16M FI	29638	3610381	6419410296387	3	RA2	1NO	2 X M25 + M16	25 A	25 A	25 A / 11 kW	25 A / 22 kW
KER 340NO RA2 2XM25M M16M FI	29639	3610383	6419410296394	3	RA2	1NO	2 X M25 + M16	40 A	40 A	40 A / 22 kW	25 A / 22 kW

Apukoskettimet

Lisätarviketyyppi	Kytkentä	Kontakti	Asennustapa	Tuotekoodi	Sähkönumero	EAN
1NO40KU	Ruuvi	1NO	Sivulle asennettava	26391	3610339	6419410263914
1NC40KU	Ruuvi	1NC	Sivulle asennettava	26392	3610340	6419410263921
1NO40QC	Pikaliitin (latta)	1NO	Sivulle asennettava	26389	3610337	6419410263891
1NC40QC	Pikaliitin (latta)	1NC	Sivulle asennettava	26390	3610338	6419410263907

1NO40KU/1NC40KU ja 3-napainen KU 340 kytkin

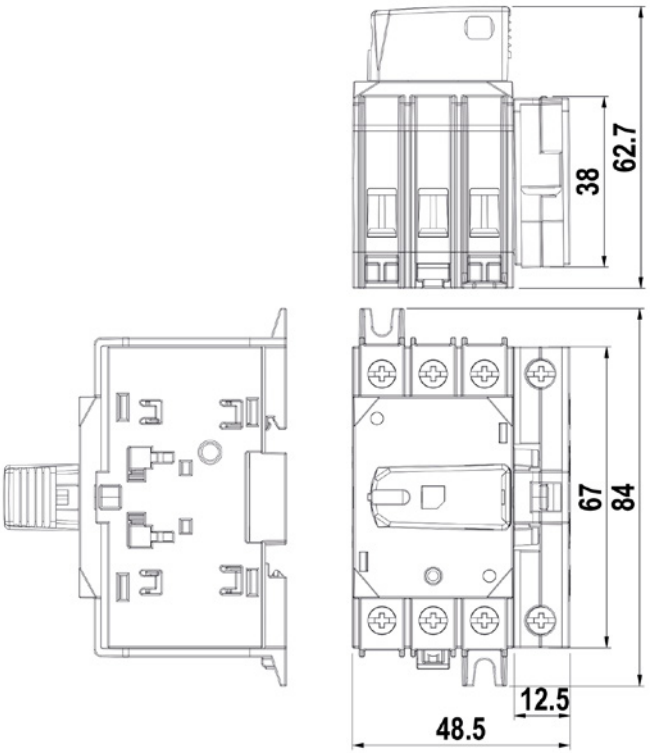
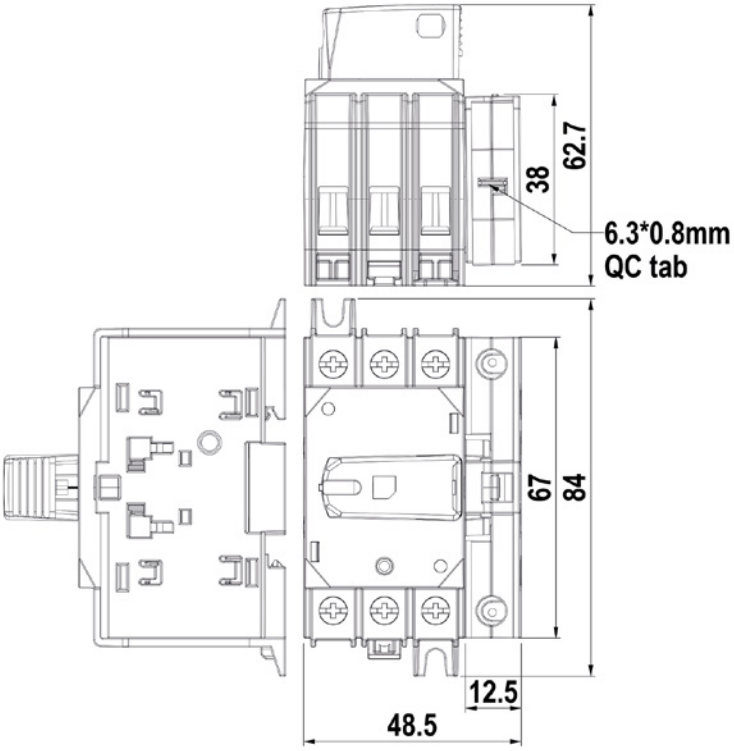
1NO40QC/1NC40QC ja 3-napainen KU 340 kytkin